Szczegół konstrukcyjny zabudowy FASERFIX KS300 Rinne,

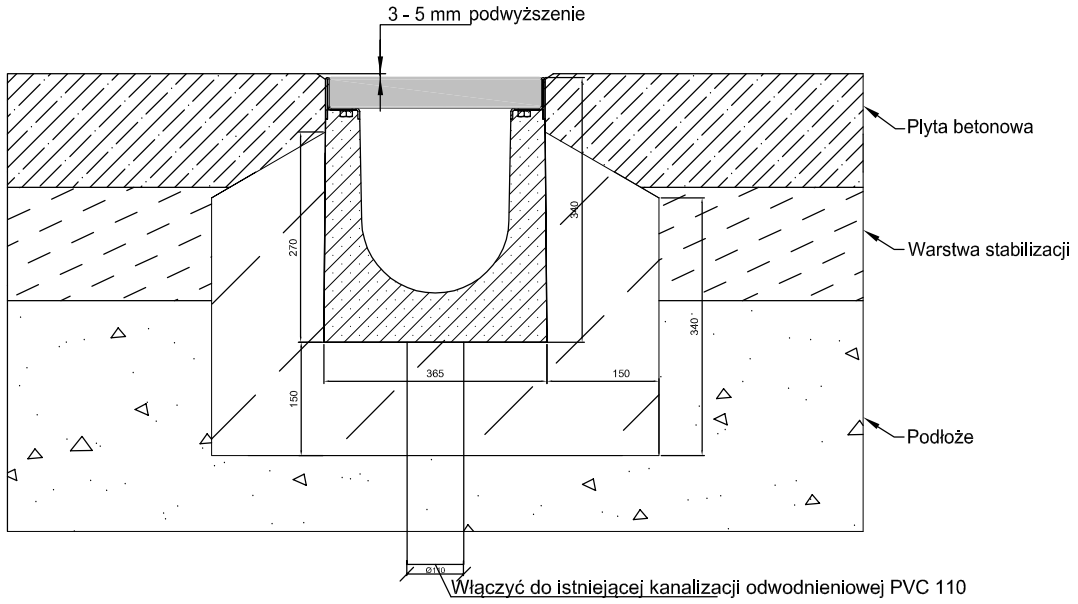

Szczegół konstrukcyjny zabudowy RECYFIX STANDARD 200,

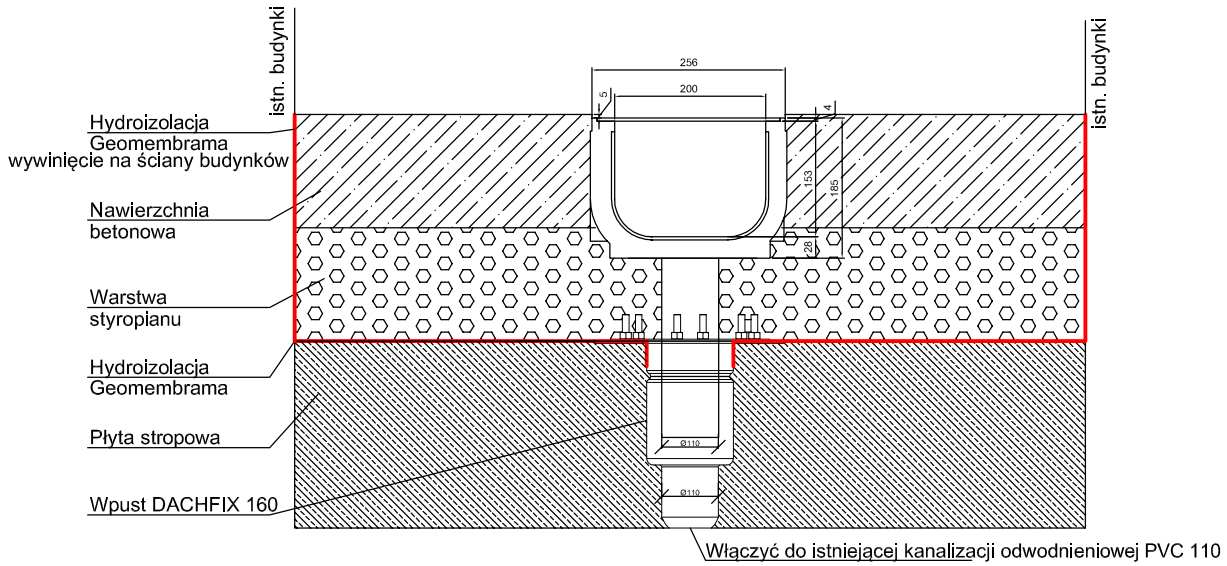

BIURO PROJEKTÓW BUDOWNICTWA OGÓLNEGO I SŁUŻBY ZDROWIA w KIELCACH					
Obiekt :	Wojewódzki Szpital Specjalistyczny im. Świętego Rafała w Czerwonej Górze				
Adres :	Chęciny, ul. Czerwona Góra 10 (cz.dz. nr ewid. 238/41)				
Opracowanie:	Remont drogi dojazdowej oraz dojaścia do segmentu D i E przy Wojewódzkim Szpitalu Specjalistycznym im. Św. Rafała w Czerownej Górze				
Branża :	Drogowa				
Treść :	Szczegóły konstrukcyjne zabudowy odwodnień liniowych				
(stadium) :	Projekt budowlano – wykonawczy				
Data :	10.2016 r.	Nr zlecenia:	Nr uprawnień :	Podpis	Skala
Projektował :	mgr inż. Andrzej Kasprzyk		SWK/0148/ POOD/06		–
Projektował :	mgr inż. Teresa Kozłowska		78/KL/75		
Sprawdził :	mgr inż. Agnieszka Żaba – Żabinska		SWK/0131/ POOD/10		Nr rys.
Prawa Autorskie zastrzeżone wg Ustawy o Prawie Autorskim i Prawach Pokrewnych (Dz.U. z 2000r. nr 80, poz. 904)					6